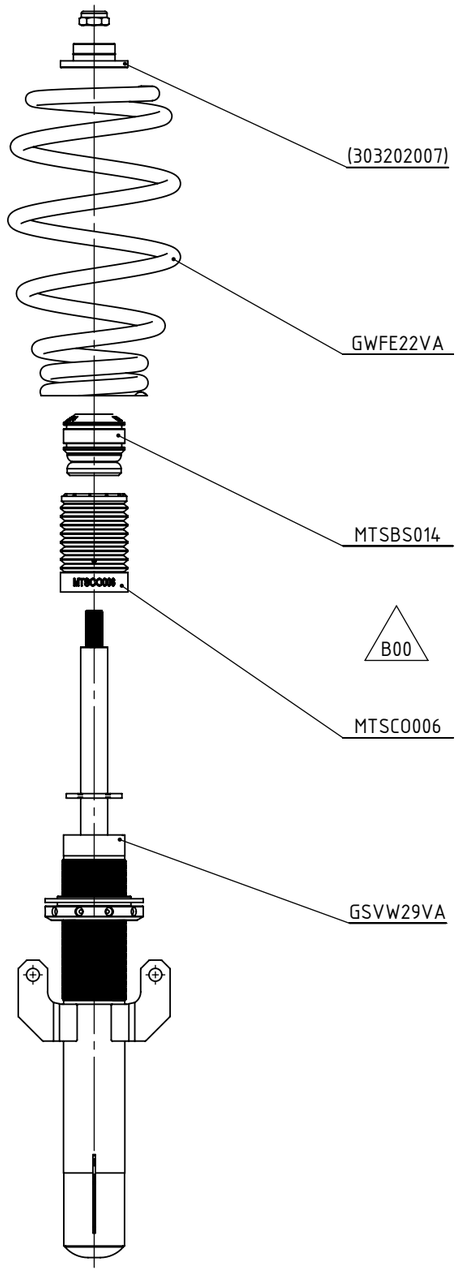

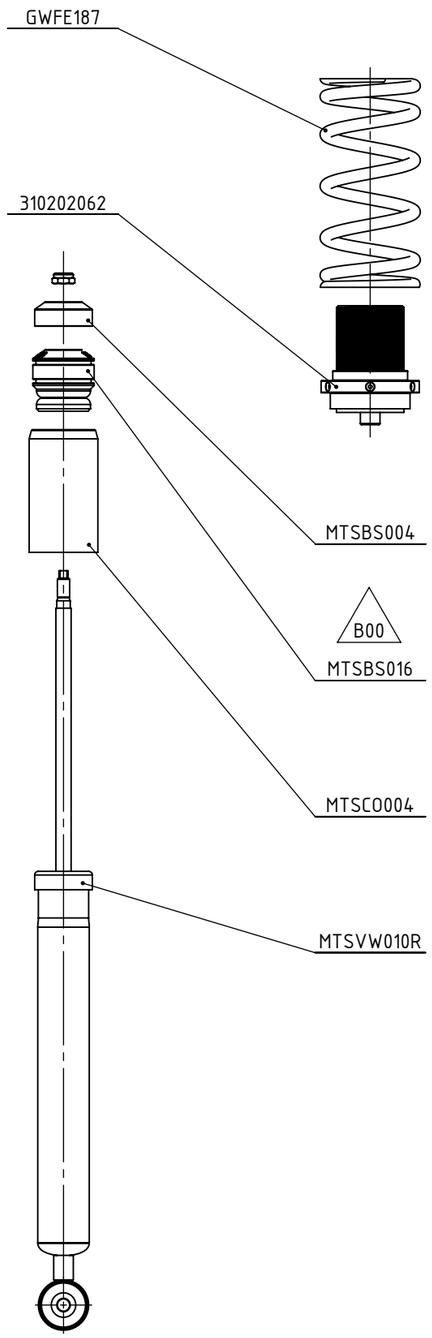

11. MTSKL03 x1

12. MAN0059 x1

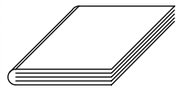

WYKAZ ELEMENTÓW / PARTS LIST

LP. / NO.	NR. CZĘŚCI / PART NO	NR. RYS / DWG. NO	NOWY NR. RYS / NEW DWG. NO	REV.	OPIS / DESCRIPTION	OPIS (EN) / DESCRIPTION (EN)	ILOŚĆ / QUANTITY
1	GWFE22VA	-		A00	SPRĘŻYNA GŁÓWNA	MAIN COIL SPRING	1
2	GSVW29VA	B01.0064.00		A00	AMORTYZATOR GWINTOWANY	THREADED SHOCK ABSORBER	1
3	MTSBS014	U00.0014.00	-	D00	ODBÓJ	TRAVEL LIMITER	1
4	MTSCO006	U01.0006.00	-	C00	OSŁONA	DUST COVER	1
5	GWFE187	-		A00	SPRĘŻYNA GŁÓWNA	MAIN COIL SPRING	1
6	GWAU24HA		310202062	A00	TYLNA REGULACJA	REAR RIDE HIGHT ADJUSTMENT	1
7	MTSVW010R	A00.0055.00		A00	AMORTYZATOR SPORTOWY	SPORT SHOCK ABSORBER	1
8	MTSBS016	U00.0016.00	-	A00	ODBÓJ	TRAVEL LIMITER	1
9	MTSBS004	U00.0004.00		B00	ODBÓJ	TRAVEL LIMITER	1
10	MTSCO004	U01.0004.00	-	B00	OSŁONA PRZECIWKURZOWA	DUST COVER	1

STREFA / ZONE	REV.	OPIS / DESCRIPTION	DATA / DATE	EDYTOWAŁ / REV. BY
C7, D5	B00	AKTUALIZACJA ODBOJÓW I OSŁON / BUMP STOPS AND DUST COVERS UPDATED	08.12.2023	PKM01
	A01	ZAKTUALIZOWANO NUMER RYSUNKU I NUMER INSTRUKCJI / DRAWING NO. AND MANUAL NO. UPDATED	05.04.2023	PST01
	A00	DATA WYDANIA / DATE OF ISSUE	05.01.2023	PKM01

TABELA REWIZJI / REVISION TABLE

NORD PERFORMANCE SP. Z O.O.
DZIAŁKOWCÓW 15
84-230 RUMIA,
POLAND

	IMIE/NAME	DATA/DATE
PROJ./DESIG.	PKM01	03.01.2023
SPR./CHECK.	PST01	26.02.2024
ZATW./APP.	PST01	26.02.2024

RZUTOWANIE/ PROJECTION

WYKOŃCZ. / FINISHING: -

OPIS / DESCRIPTION: ZAWIESZENIE GWINTOWANE / COILOVER SUSPENSION

UWAGI / REMARKS: MARKA / MAKE: AUDI
MODEL: AUDI A2 8Z0

MATERIAŁ/ MATERIAL: -

MASA / WEIGHT: 6583.39g

FORMAT	SKALA/ SCALE	REV.	STR./ PAGE	SYMBOL / PART NO	NR RYS. / DWG NO
A3	1:5	B00	1/1	MTSGWAU68 -	S00.0342.00 -_B00

This documentation is a property of NORD PERFORMANCE Sp. z o.o. Copying, dissemination or any own publication is forbidden without written permission of the author.